j CARVALHO MÓVEIS
Rua Vital Zambotto, n° 666 - Área Industrial II
Fone/Fax: (54) 3358-6054
Cep 95300-000 - Lagoa Vermelha - RS

MESA DE CABECEIRA 2GVTS PÁDUA
REF: 210
MANUAL DE MONTAGEM

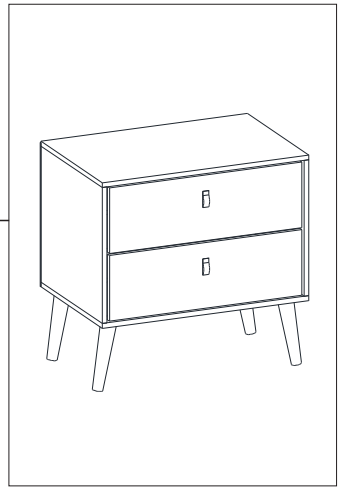

FERRAGENS

A	08	Parafuso 4 x 40
B	50	Prego 10 x 10
C	20	Cavilhas 6 x 30
D	04	Pé Palito
E	08	Cantoneira
F	02	Corrediça Metal 300mm
G	02	Puxador de Couro
H	16	Parafuso 4 x 20
I	32	Parafuso 3,5 x 14

1° Passo

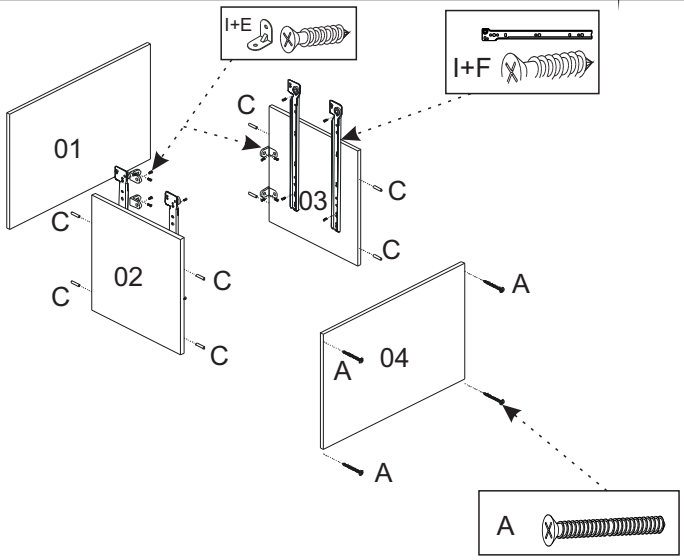

2° Passo

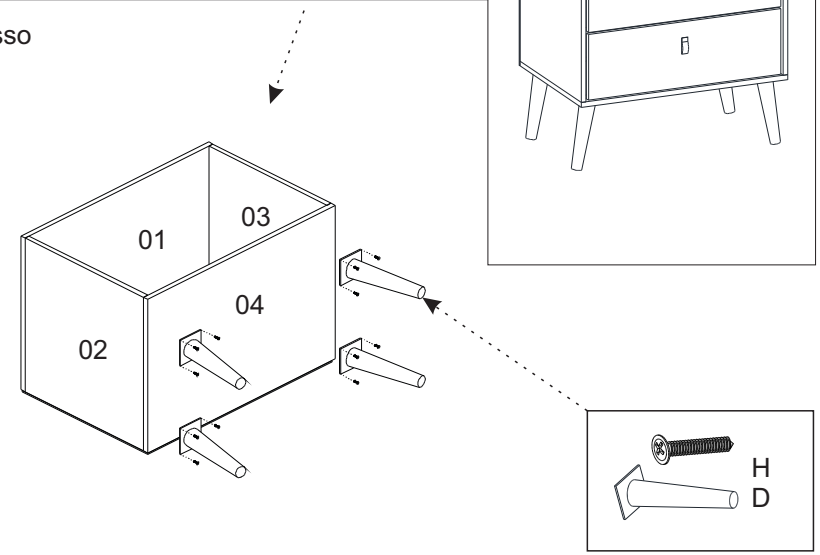

3° Passo

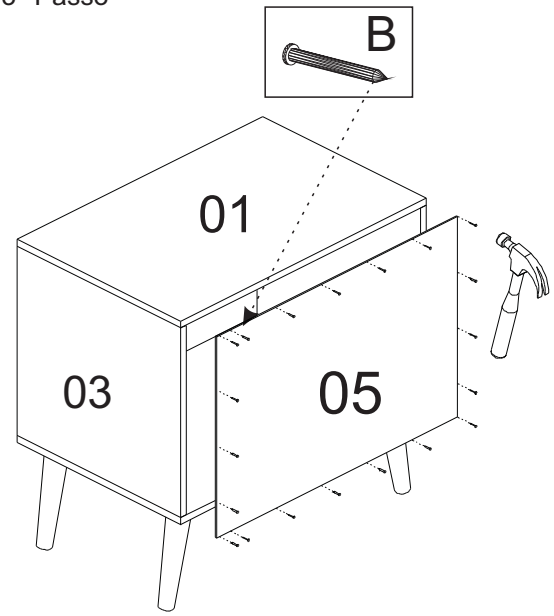

4° Passo

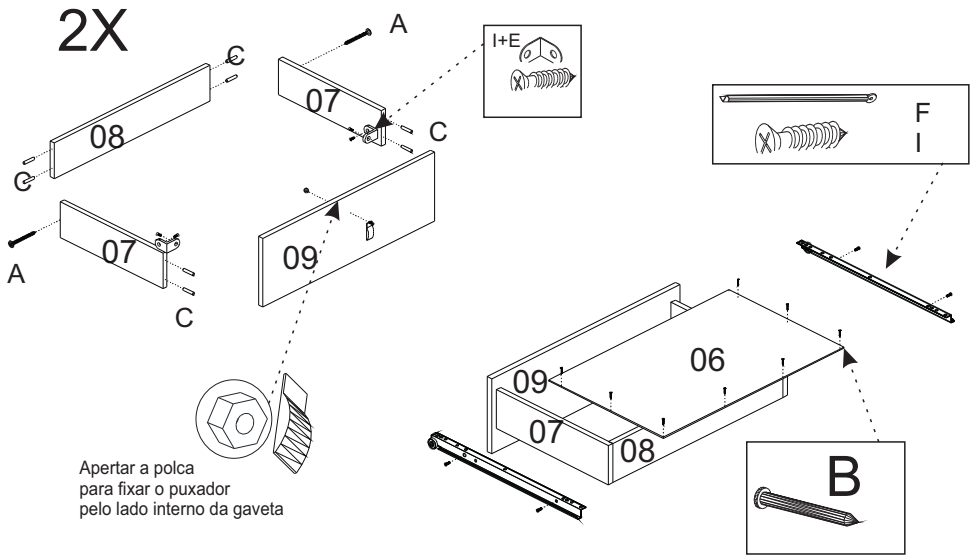
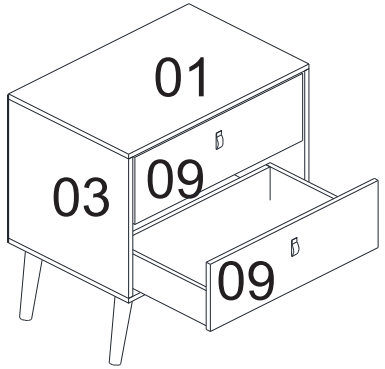
5° Passo